Ружьё ИЖ БК. 1935 г.

Игорь Карклиньш

Записки коллекционера

Продолжение. Начало см. «КАЛАШНИКОВ», №№8, 10, 11 за 2012 г. и №№1, 2, 3, 5, 7 за 2013 г.

Настоящая статья – не более чем предисловие к большому разговору о производстве охотничьего оружия в России между двумя мировыми войнами. Во многом из-за специфики того сурового времени этот вопрос остаётся плохо проработанным. Между тем, архивные документы хранят удивительные факты. Некоторые из них были обнародованы в цикле статей, посвящённых выдающемуся оружейнику и изобретателю Е. С. Гуревичу, но ещё большее количество ждёт своих исследователей. До сих пор принято считать, что первые советские бескурковые ружья появились до войны в Ижевске. Это не совсем так...

Глава 10. Первые советские бескурковки

Если собрать воедино всю доступную информацию, разбросанную по многочисленным источникам, то начало истории выглядит следующим образом. Молодое Советское государство, выйдя из горнила Гражданской войны, меньше всего было озабочено проблемами охотников-любителей, тем более что спортивная охота в умах победившего пролетариата прочно ассоциировалась с «пережитками» ушедшего строя. 17 ноября 1920 г. вышло постановление Совета труда и обороны «О мерах по обеспечению оружием, огнеприпасами и снаряжением охотников по добыче пушнины», которое уже 18 ноября было подписано Лениным. Постановлением предписывалось «...немедленно организовать ремонт и выработку охотничьего оружия на Ижевском и Тульском заводах...». Очевидно, имелось в виду промысловое оружие, и постановление было вызвано вовсе не заботой об охотниках-любителях, а необходимостью увеличения поставок пушнины за рубеж для пополнения казны.

Интересно, но судя по документам, в 1917–18 гг. и даже позже в порядке конверсии военного производства ТОЗ выпускал охотничье оружие; происходило также движение товаров через магазин охотничьей мастерской. Ещё до войны получили широкое распространение одноствольные дробовики, переделанные из винтовок Крнка и Бердана. После войны образовалось огромное количество винтовок Мосина, негодных к военному применению. Проектами по их переделке в гладкоствольные ружья занимался инженер ТОЗа П. Н. Фролов.

С выходом вышеуказанного постановления некоторые авторы связывают начало серийного производства в Туле нескольких модификаций ружей Фролова – «фроловок» и появление «модели К» – «берданки» 12 калибра. Якобы неоднократные обращения демобилизационной комиссии Центрального правления артиллерийских заводов (ЦПАЗ) привели к воссозданию на ТОЗе весной-летом 1920 г. охотничьей мастерской, собиравшей ружья из деталей, оставшихся после прекращения производства охотничьего оружия в 1914 г. Всё вышеизложенное необходимо тщательно проверять, опираясь на архивные документы. Сделать это пока не удалось по причине временной недоступности соответствующих фондов Государственного архива Тульской области, вызванной переездом в новое здание. Кстати оружейники России, мягко говоря, без энтузиазма восприняли октябрьский переворот, что нехотя признавали партийные историки. Без всяких сомнений, мощный импульс производство охотничьего оружия в стране получило после объявления весной 1921 г. новой экономической политики (НЭП). Банальный коммерческий интерес оказался гораздо эффективней постановлений и призывов. В 1922 г. начальником охотничьей мастерской ТОЗа был назначен М. Кочетов. В это же время по технической документации, подготовленной ещё в 1918 году, началось производство «модели Б» – аналога курковой «тулки», выпускавшейся до 1914 г. Первоначально ружьё изготавливалось только в 16-м калибре, позднее наладили выпуск на той же колодке ружей 20-го калибра. Модель Б выпускалась и в улучшенном варианте, что подразумевало хорошую отделку, точную сверловку стволов и качество сборки. В конце 30-х годов планировался выпуск модели ТКС, которая представляла собой всё ту же модель Б, но только со спиральными боевыми пружи-нами. В 1925 г. Кочетовым была разработана одноствольная со сменными стволами, получившая название «модель Р».

В Ижевске во время Гражданской войны не столько пострадал сам оружейный завод, сколько его квалифицированные кадры, особенно после подавления красными Ижевско-Воткинского восстания 1918 г. Но уже в конце 1921 г. началось производство охотничьих одностволок на базе винтовки Бердана; позднее была воссоздана мастерская охотничьих ружей. В 1922 г. в Ижевске была открыта 1-я Государственная фабрика охотничьих ружей, входившая в структуру местной промышленности. Фабрика изготавливала шомпольные ружья, берданки, малокалиберные «сибирки», одностволки систем Вебли, Дау и двустволки Пипера с боковым ключом. В 1924 г. была

Императорский тульский оружейный завод до революции

Ижевский оружейный завод до революции

Замок ружья ИЖ БК

открыта фабрика Областного союза охотников, а в 1930 г. начала работать оружейная фабрика «Динамо». Все эти фабрики были организованы на базе зданий и имущества, конфискованных в 1918 г. у частных оружейных фабрикантов: Евдокимова, Петрова и Березина. В 1924 г. в Ижевске начали серийно производить одностволку ИЖ-5 – модернизированное ружьё американской фирмы «Айвер Джонсон», выпускавшееся до войны фабрикой Петрова; в 1932 г. началось серийное производство этого ружья на ТОЗе.

Изменения экономической политики можно проследить по изменению названия Тульского оружейного завода: Правление Первого оружейного завода ГАУ НК по военным делам РСФСР (5.08.1918 – 1919), Правление Первых Тульских оружейных заводов Центрального правления артиллерийских заводов Совета военной промышленности РСФСР (1919 – 1922), Правление Первых Тульских оружейных заводов Главного управления военной промышленности ВСНХ РСФСР (1922– 8.06.1923), Первые оружейные заводы СССР в г. Туле Производственного объединения военной промышленности «Военпром» ВСНХ (8.06.1923 – ноябрь 1926), Первые оружейные заводы СССР в г. Туле Государственного оружейно-пулемётного треста «Руж» ВСНХ (ноябрь 1926 – 1930), Первые оружейные заводы Государственного Всесоюзного орудийно-оружейно-пулемётного объединения ВСНХ СССР (1930 – 5.01.1932), Первые оружейные заводы Главного военно-мобилизационного управления Народного комиссариата тяжёлой промышленности СССР (5.01.1932 – 1934), Государственный союзный первый оружейный завод – с 1934 года.

Сворачивание НЭПа и переход к плановому хозяйству с началом первой пятилетки (1929–1933) ненадолго отложили вопрос создания отечественного ружья для спортивной охоты. С течением времени стало меняться к лучшему отношение к самим охотникам-любителям и их потребностям. Если первые охотничьи организации появлялись стихийно и существовали в большинстве своём в системе Всеобуча, созданной в 1918 г. для подготовки мобилизационного резерва армии без отрыва от производства, то в начале 20-х годов стали возникать территориальные организации охотников. В конце 1921 г. появились комиссии по охоте и рыболовству в военных округах. С апреля 1930 г. стал издаваться журнал «Боец – охотник», с которым сотрудничал С. А. Бутурлин. 17 октября 1933 г. Реввоенсовет СССР принял решение о создании Всеармейского военно-охотничьего общества и его филиалов в округах. В мае 1934 г. в Москве состоялась первая конференция военных охотников. Думаю, значение охотничьего дела в плане подготовки к воинской службе умышленно преувеличивалось, но иного пути возрождения любительской охоты в стране, похоже, не было. Во времена плановой экономики, возможно, только Всеармейское военно-охотничье общество, имевшее в 1937 г. в своих рядах более 40 000 членов, свой стрелковый спорт и свой печатный орган, могло на соответствующем уровне озвучивать проблемы любителей охоты, в числе которых на первом месте стояло отсутствие современного отечественного охотничьего ружья. И такое ружьё появилось в 1932 г. в Ижевске под названием ИЖ БК. Автором считается техник оружейного завода Морозов. Эта фамилия была названа В. Е. Маркевичем, но ни судьба этого человека, ни даже его инициалы неизвестны. В 1934 г. ружьё ИЖ БК появилось в продаже. Произошло это после того, как мастерская охотничьих ружей Ижевского оружейного завода была преобразована в цех охотничьих ружей, где наряду с ИЖ-5 начали небольшой серией выпускать ИЖ БК.

Двуствольное ружьё ИЖ БК 16-го калибра имеет вес около 3 кг, длина стволов 700 мм, длина патронника 70 мм. Ружьё запирается на один нижний крюк и болт Гринера. Цевьё – кнопочное, системы Энсон. Замки смонтированы на боковых основаниях, не имеют интерцепторов, боевые пружины – спиральные. Неавтоматический предохранитель запирает спусковые крючки. Процесс запирания осуществляется при помощи верхнего ключа. От него же работает механизм взведения. Считалось, что подобное решение позволяет сделать колодку максимально прочной. В результате усилие на ключе достигало 17 (!) кг. Попытки ослабить пружину привели к приемлемому усилию в 11–12 кг, но при этом резко увеличилось число осечек. Как бы там ни было, немногие ИЖ БК, дожившие до наших дней, работают вполне исправно, не вызывая нареканий своих нынешних владельцев. В 1937 г. ружьё этой марки было снято с производства. Данных о том, что кроме 16-го ИЖ БК выпускалось в других калибрах, у меня нет.

В 1936 г. конструктор цеха охотничьих ружей А. В. Азябин разработал новое ружьё – горизонталку садочного типа, получившее название ИЖ Б-36. Первые экземпляры были изготовлены при участии и под наблюдением автора ружья. Запуск серийного производства новинки затянулся. Только в марте 1937 г. небольшие партии стали поступать в торговлю. Двуствольное ружьё ИЖ Б-36 12-го калибра, имеет массу от 3,5 до 3,7 кг, массу стволов – 1690 г, длину стволов – 710 мм, длину патронника – 70 мм. Ружьё запирается на два подствольных крюка и болт Гринера. Замки смонтированы на боковых основаниях, имеют интерцепторы, перехватывающие курки, и двупёрые боевые пружины. Неавтоматический предохранитель запирает спусковые крючки. Процесс запирания осуществляется при помощи верхнего ключа. Замки взводятся при переламывании ружья. Цевьё – кнопочное, системы Энсон. Ружьё имеет широкую гильошированную прицельную планку. С. А. Бутурлин считал ИЖ Б-36 «солидным, удобным, разумно построенным ружьём с надёжным затвором, хорошими замками, сильным профилем стволов и прекрасной формой ложи».

К 1932 г. охотничья мастерская ТОЗа была преобразована в цех охотничьего оружия. В 1934 г. под руководством старейшего оружейника А. Д. Иванова было изготовлено несколько ружей для Всесоюзной промышленной выставки. Они получили высокую оценку таких именитых охотников, как Ворошилов и Будённый. В 1935 г. во время проверки завода бескурковка со спиральными боевыми пружинами демонстрировались комиссии Центрального бюро по качеству Народного комиссариата тяжёлой промышленности. Только в 1937 г. новое ружьё появились в продаже. С. А. Бутурлин писал, что для этого понадобилось 3–4 года работы промышленности вместе с «охотничьей общественностью в лице постоянной комиссии по охотвооружению» (С. А. Бутурлин председательствовал в комиссии по охотвооружению Комитета Севера при Президиуме ВЦИК). До сих пор неизвестно, как точно называлось это ружьё (*название ТОЗ-36, фигурирующее в некоторых статьях, ничем не подтверждено. – Прим. автора*).

Бескурковое тульское ружьё выпускалось в 16-м и 12-м калибрах. Масса ружья 16-го калибра 3,2 кг, масса стволов – 1450 г при длине 695 мм. Масса ружья 12-го калибра – 3,7 кг, масса стволов 1800 г при длине 722 мм, длина патронника 70 мм. Дульные сужения – чоки в обоих стволах. Ружьё запирается на два подствольных крюка и болт Гринера. Замки смонтированы на боковых основаниях, интерцепторов не имеют. Боевые пружины – спиральные. Внутри пружины проходит стебель толкателя, который соединён с курком. Боевые пружины и толкатели расположены в цилиндрических каналах внутри подушек затворной коробки. При переламывании ружья паз в торцевой части цевья (кнопочное, системы Энсон) взаимодействуют с плечом коромысла-нагнетателя, который, поворачиваясь, другим своим плечом взаимодействует со шляпкой толкателя, имеющей наклон в 45°. Толкатель взводит курок, одновременно сжимая боевую пружину. Неавтоматический предохранитель запирает спусковые крючки. Запирание осуществляется при помощи верхнего ключа. Ружьё имеет гильошированную прицельную планку со слегка вогнутым профилем. Пару слов об отделке тульской бескурковки. На боковых основаниях ружья фигурка летящего вальдшнепа выполнена в технике оброна с незначительным опусканием фона в пределах картинки. «Низушка» коробки прорезана

В 1944 г. в Ижевске на Мотозаводе возобновился выпуск ружья ИЖ Б-36. Вскоре его сменило ружьё ИЖ Б-36М с упрощёнными замками, а в 1946 г. – ружьё ИЖ Б-46 (на снимке). За исключением количества осей на боковом основании, оно ничем не отличается от ИЖ Б-36

Замок ружья ИЖ Б-36

более глубоко. На ней изображён олень на фоне лесного пейзажа. Верхняя часть колодки и ключ украшены чеканкой в виде цветочных букетов. Работа вполне профессиональная и тонкая, во всяком случае, не хуже, чем та, что мы привыкли видеть на большинстве трофейных и репарационных немецких ружей. Всё это хорошо дополняется цветной калкой отличного качества. Осадка выполнена безупречно.

Несколько слов о недостатках. Основной и главный – слишком тяжёлые ствольные блоки. Стволы всех вышеперечисленных отечественных ружей до войны изготавливались из низкоуглеродистой оружейной стали № 6 1/2 хорошего качества. Поэтому вряд ли избыточный вес был вызван низкими прочностными характеристиками ствольного материала. Можно допустить, что методика расчётов толщины стенки была не столь совершенной, но есть ещё одно предположение. В годы массовых репрессий, возможно, кто-то просто страховался от обвинений во вредительстве в случае разрыва ствола и закладывал соответствующий запас прочности. К слову, шпиономания и поиск внутренних врагов сказывались на достоверности и доступности информации. Поэтому не стоит удивляться, что данные Маркевича об отечественных ружьях не совпадают с данными Бутурлина, и вообще весь этот вопрос оказался настоящим «белым пятном».

Вернёмся, однако, к недостаткам. Толкатель в тульских ружьях шарнирно соединён с курком посредством серьги и винта. Добраться до этого винта можно через маленькое отверстие в боковом основании, заглушенное другим винтом. Манипуляции по соединению серьги и курка требуют точности и ловкости часового мастера, а не слесаря-сборщика. Среди других недостатков следует отметить отсутствие интерцепторов у тульского ружья. Сверловка патронников выполнена под папковую гильзу, что сегодня является плюсом, хотя в прежние времена охотники пользовались в основном металлическими гильзами, которые берегли и использовали многократно. В этом смысле отсутствие эжекторов было скорее достоинством, чем недостатком. Отстрел ружья 12-го калибра современными бесконтейнерными патронами на 35 м показал хорошее сведение стволов и весьма среднее качество дробовой осыпи.

Тульское бескурковое ружьё 12-го калибра

Замок и УСМ тульского бескуркового ружья

Существует ещё одно тульское бескурковое ружьё аналогичной конструкции. Разница только в том, что взведение происходит при опускании ствольного блока на два рычага, выступающих из подушек затворной коробки. Другими словами, туляки разработали полноценную самооткрывающуюся (self opening) систему! Известны и описаны два экземпляра этого ружья, имеющие мемориальную отделку. Одно, 20-го калибра, имеет вес 3 кг и стволы длиной 720 мм, другое, 16-го калибра, выполнено на той же колодке. Сюжеты на ружьях фиксируют важные события в жизни страны и завода: автопробег 1933 г. «Москва-Каракумы», спасение челюскинцев в 1934 г., знаменитый фрезерный станок «Дзержинец», выпускавшийся серийно с 1932 г. на площадях нынешнего Машзавода, входивших в состав ТОЗа, пистолет ТТ, массовый выпуск которого начался тоже в 1933 г. Забавная ошибка допущена авторами статьи в журнале «Мастер Ружьё». «Длинное» с башнями и надписями ТОЗ» является не

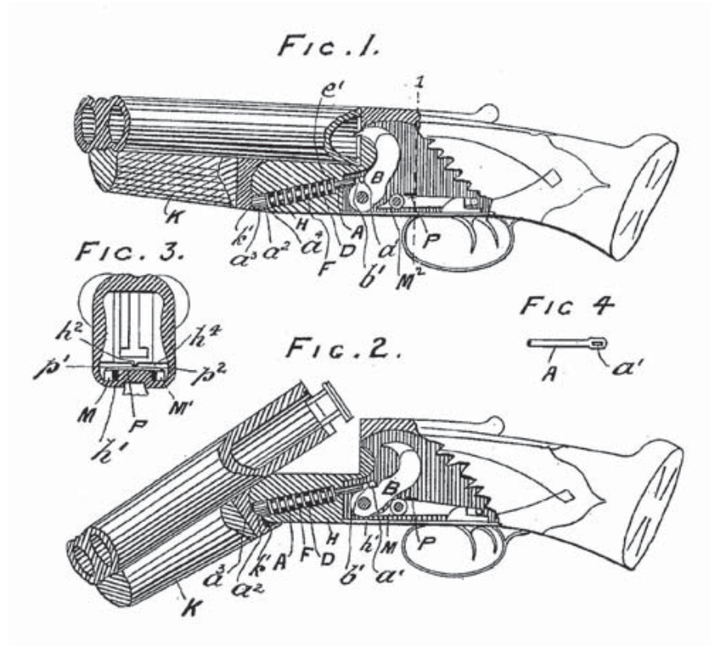

Рисунок из патента Гарри Гринера 1893 г.

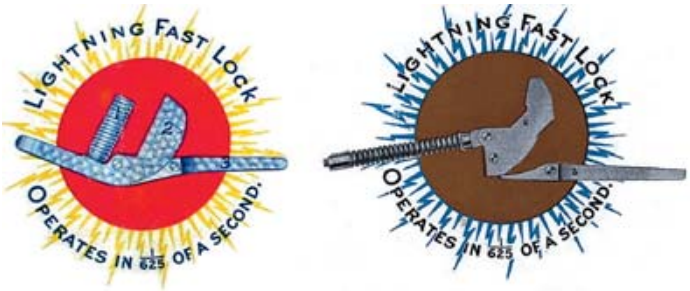

Две модификации замка «Молния» компании «Итака»

заводским стадионом, а изображением прядильной ватермашины, которую выпускал ТОЗ. Глубоко ошибаются те, кто считает подобную гравёрную работу примитивной. Она «примитивна» ровно настолько, насколько «примитивны», например, работы русских художников-авангардистов. Дух времени замечательно подчёркивает надпись на одном из ружей: «Тов. Иванову от треугольника цеха №3. 1-й госзавод в г. Туле». Сопоставление сюжетов на ружьях, надписи и некоторых фактов позволяет выдвинуть следующую версию. Первое: «Тов. Иванов» – это Александр Дмитриевич Иванов, старейший тульский оружейник, оружейный мастер ТОЗа 1-го разряда, в 1918–19 гг. возглавлявший Тульскую оружейную школу. Второе: А. Д. Иванов, возможно, и есть автор тульских бескурковок. Третье: два ружья с самооткрывающимися замками изготовлены в 1934 г., и, похоже, именно они вместе с другими ружьями были показаны Ворошилову и Будённому. Четвёртое: эти ружья никогда не изготавливались серийно, в отличие от другого тозовского ружья со спиральными пружинами. Пятое: тульские бескурковки имели единую нумерацию. Все номера известных сегодня ружей находятся в пределах двух сотен. Повторюсь, всё это требует более серьёзных доказательств, чем простое совпадение дат, событий и фамилий.

Замечательно, что советские оружейники были в курсе мировых тенденций в производстве спортивного гладкоствольного оружия. Одним из первых конструкцию со спиральными пружинами в подушках коробки в 1893 г. запатентовал Гарри Гринер, внук знаменитого Вильяма Гринера. В 20-х годах прошлого века почти все американские оружейные компании стали использовать спиральные боевые пружины. Одной из первых была компания Ithaca («Итака»), выпустившая на рынок ружья с замками, названными Lightning («Молния»). Этот замок был исследован на инженерно-механическом факультете Корнельского университета. Было установлено, что скорость его срабатывания составляет 1/625 с. В начале 30-х годов под тем же названием появился другой замок со спиральной боевой пружиной. Замки тульских бескурковок практически ничем не отличаются от этого замка и аналогичных замков других производителей, за исключением того, что у всех это были бокслоки, а туляки умудрились построить сайдлоки. Как бы там ни было, в мире есть только два ружья с сайдлоками и спиральными боевыми пружинами в подушках коробки – это две тульские бескурковки, во всяком случае, я не встречал других таких же.

Первые советские бескурковки до сих пор «в строю». Сделанные на века, они убедительно показывают, какой потенциал имели советские оружейные заводы, и что могла выпускать отечественная промышленность, если бы не война.

Выражаю благодарность за предоставленные материалы и консультации Е. Ф. Шумилову, А. А. Азовскому, С. Д. Горбунову (Ижевск) и Дмитрию Скворцову (Тула).

Тульское бескурковое ружьё 16-го калибра с самооткрывающимися замками